Symphoni LX WP Wall

- **Volume di copertura di 7,5m**
- **Altezza di installazione fino a 2,4m**
- **Tecnologia di diffusione della luce brevettata**
- **Adatta per ambienti esterni**
- **Conforme alla norma EN54-23**

Specifiche generali

Tipo di montaggio:	muro
Voltaggio:	18-28 Vcc (incendio) 9-28 Vcc (non per uso incendio)
Corrente:	17-30mA dipende dall'installazione (flash bianco. Sirena e faro; tono 3)
Copertura (y):	7,5m (modificabile a 5m)
Altezza di installazione (x):	2,4m (massimo)
Codice del volume di copertura:	W-2,4-7,5
Volume di copertura:	135m^3 (60m^3)
Raggio del flash:	1Hz (modificabile a 0,5Hz)
Temp. di funzionamento:	-25°C- +70°C
Monitoraggio:	Polarità invertita
Grado di protezione:	IP66
Peso:	200g
Colore:	Bianco o rosso
Colore del flash:	bianco, rosso o ChromaPlus™
Impulsi sonori:	100dB(A) (Tono tipico 3-Symphoni)

Dati di progetto soggetti a modifiche, verificare eventuali aggiornamenti sul sito www.coopercsa.it

Generalità

Il segnalatore ottico-acustico Symphoni LX WP Wall è progettato per indicare uno stato di allarme all'interno di impianti di rivelazione incendio. E' caratterizzato da un grado di protezione particolarmente elevato IP66 che lo rende ideale per applicazioni esterne.

Con una struttura particolarmente robusta e caratterizzata da un design moderno e funzionale, Symphoni LX WP Wall è disponibile in colore rosso e bianco.
Il flash LED, ad elevata potenza, permette una copertura di 7,5 x 7,5m ad un'altezza di installazione di 2,4m.
La base Symphoni LX WP Wall è conforme ai requisiti della norma EN54-23.

Vantaggi

- Permette di ottenere il requisito di illuminamento minimo richiesto dalla norma di 0,4lx in un area di 7,5 x 7,5m
- Possibilità di ridurre il consumo di corrente fino al 50% con riduzione del volume di copertura a 5 x 5m
- Flash LED con basso consumo di corrente e lunga durata
- Indicato per utilizzi in ambienti esterni, umidi e/o polverosi.

EN54-23 copertura W-2,4-7,5
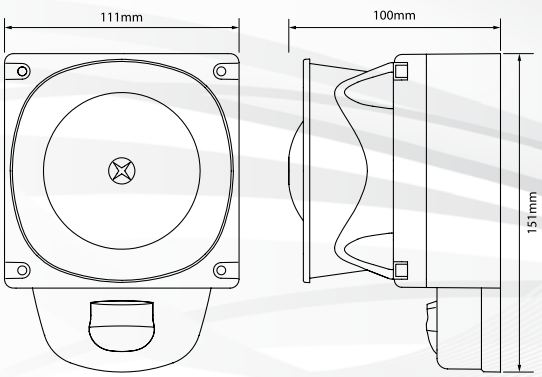
Consumo minimo di corrente di 17mA